DINATALE
BERTELLI SPA

25077 ROÈ VOLCIANO (Brescia) Italy
Sede legale: Via S. Pietro, 76 - Magazzino: Via S. Pietro, 120
Tel. +39 0365 63085 +39 0365 63293 - Fax +39 0365 63461
info@dinatale-bertelli.com - www.dinatale-bertelli.com

CILINDRI TELESCOPICI CON 2 SFILATE
TELESCOPIC CYLINDERS WITH 2 EXTENSIONS
TELESKOPZYLINDER MIT 2 STUFEN
ДВУХСТУПЕНЧАТЫЕ ТЕЛЕСКОПИЧЕСКИЕ ЦИЛИНДРЫ

TYPE F :
FORO
HOLE
LOCH
ОТВЕРСТИЕ

TYPE S :
SFERA
BALL
KUGEL
ШАР

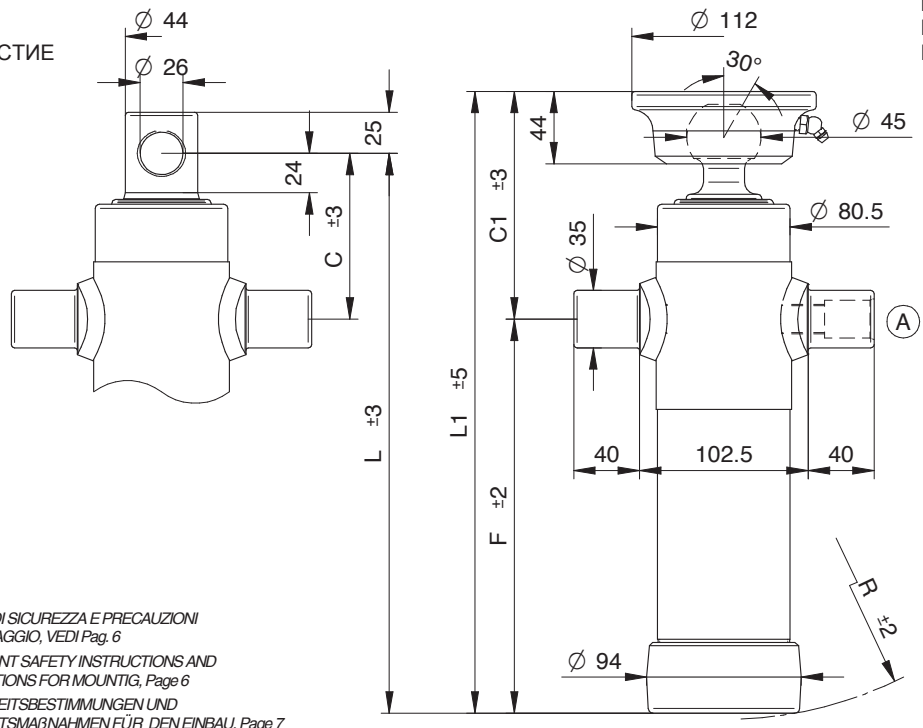

NORME DI SICUREZZA E PRECAUZIONI DI MONTAGGIO, VEDI Pag. 6
IMPORTANT SAFETY INSTRUCTIONS AND PRECAUTIONS FOR MOUNTIG, Page 6
SICHERHEITSBESTIMMUNGEN UND VORSICHTSMAßNAHMEN FÜR DEN EINBAU, Page 7
МЕРЫ ПО ОБЕСПЕЧЕНИЮ БЕЗОПАСНОСТИ И ИНСТРУКЦИЯ ПО ПРАВИЛЬНОМУ МОНТАЖУ. стр. 7

*KIT GUARNIZIONI, SEALS KIT, DICHTUNGSSATZ, НАБОР ПРОКЛАДОК : **SGS046-061***

STANDARD

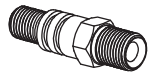

(A) 07000000 1/2 gas

OPTIONAL

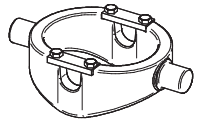

CULLA 1

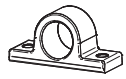

SUP035

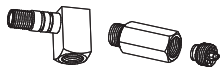

26310000 27220000

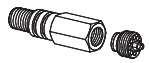

71720000 3/8 gas
71730000 1/2 gas

CH045-2414

PESO TOT. RIBALTABILE 3,5 Ton. a 180 bar
TOTAL WEIGHT TIP-UP 3,5 Ton. 180 bar

GESAMTGEWICHT ANHÄNGER 3,5 Ton. 180 bar
ПОЛНЫЙ ВЕС КУЗОВА 3,5 Тонн. при 180 Бар

TIPO TYPE TYP ВИД	DISEGNO – DRAWING ZEICHNUNG – ЧЕРТЁЖ	CORSA – STROKE HUB – ХОД	Ø SFILATE mm / Ø EXTENSIONS mm / Ø STUFEN mm / Ø СТУПЕНИ mm									DIMENSIONI CILINDRO / CYLINDER DIMENSIONS / ZYLINDER ABMESSUNGEN / РАЗМЕРЫ ЦИЛИНДРА						L.sfilata – L. extension L. stufen – Ход ступени	Peso – Kg – Weight	Bec – кг. – Gewicht	Volume olio Lt. Amount of oil Lt. Ölinhalt Lt. Объём масла л.
			46 TON. 2,9	61 TON. 5,2	76 TON. 8,1	91 TON. 11,7	107 TON. 16,1	126 TON. 22,4	145 TON. 29,7	165 TON. 38,4	187 TON. 49,4	C	C¹	F	L	L¹	R		F	S	
2020	10130	**455**	●	●								100	140	240	340	380	245	300	14	15,5	1,1
2021	10132	**525**	●	●								100	140	275	375	415	280	335	14,5	16	1,3
2022	10134	**595**	●	●								100	140	312	412	452	315	370	15,5	17	1,5
2023	10136	**695**	●	●								100	140	362	462	502	365	420	17,5	19	1,7
2024	10138	**795**	●	●								100	140	410	510	550	413	470	19	20,5	2
2025	10140	**895**	●	●								100	140	460	560	600	465	520	21	22,5	2,2
2026	10142	**995**	●	●								100	140	510	610	650	515	570	23	24,5	2,4

PRESSIONE MAX. DI ESERCIZIO 220 BAR – WORKING MAX. PRESSURE 220 BAR
MAX. BETRIEBSDRUCK 220 BAR – МАКСИМАЛЬНОЕ РАБОЧЕЕ ДАВЛЕНИЕ220 БАР

CARATTERISTICHE TECNICHE DATE A TITOLO PURAMENTE INDICATIVO E MODIFICABILI SENZA PREAVVISO - THESE TECHNICAL SPECIFICATIONS ARE ONLY APPROXIMATE VALUES AND MAY BE CHANGED WITHOUT ANY PREVIOUS NOTICE
DIESE TECHNISCHEN DATEN GELTEN NUR ALS RICHTWERTE UND KÖNNEN OHNE VORANMELDUNG GEÄNDERT WERDEN - ВЫШЕУКАЗАННЫЕ ТЕХНИЧЕСКИЕ ХАРАКТЕРИСТИКИ ЯВЛЯЮТСЯ ПРИБЛИЗИТЕЛЬНЫМИ И МОГУТ БЫТЬ ИЗМЕНЕНЫ БЕЗ ПРЕДВАРИТЕЛЬНОГО УВЕДОМЛЕНИЯ